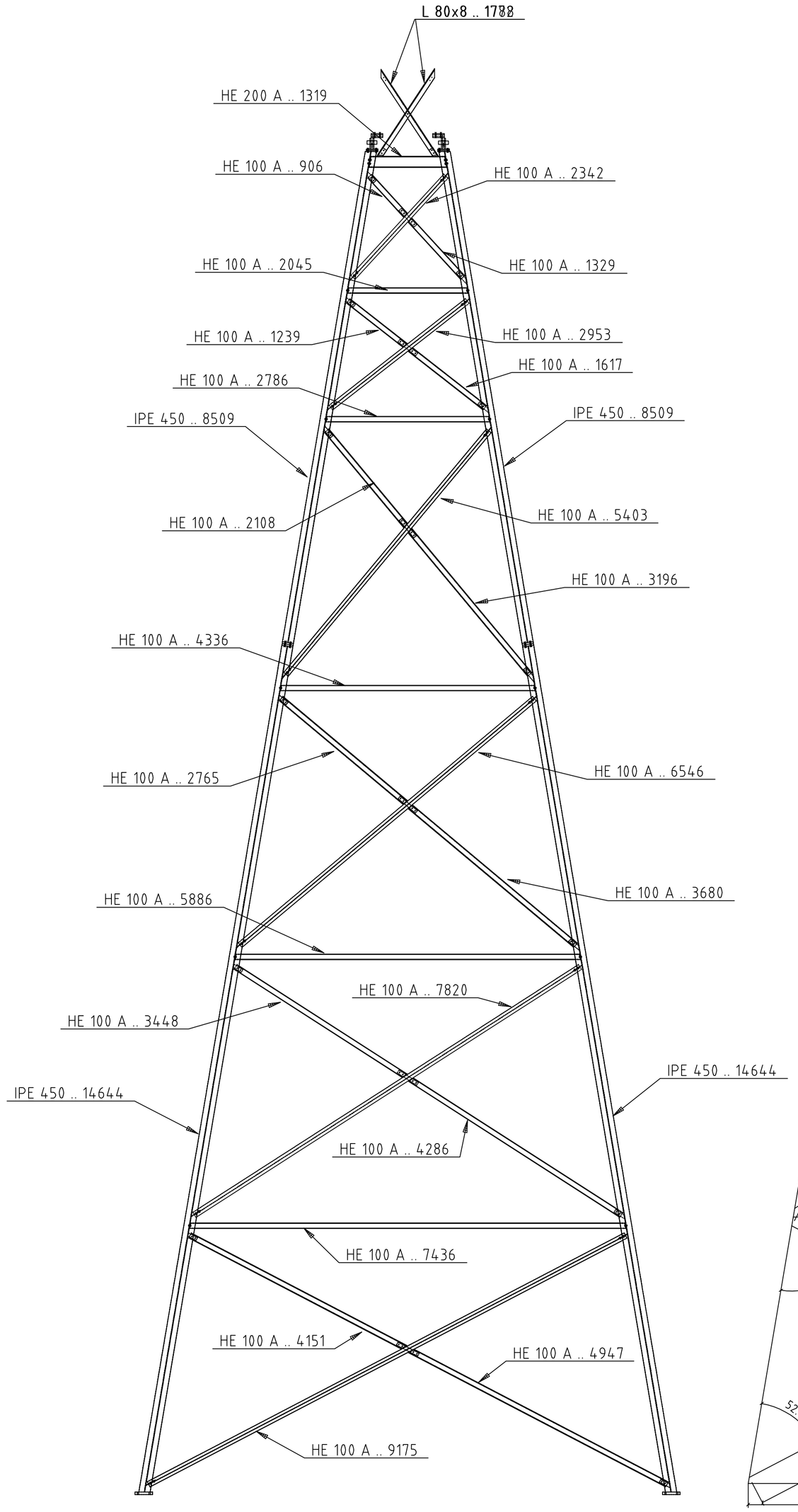

S3 von rechts; M 1:50

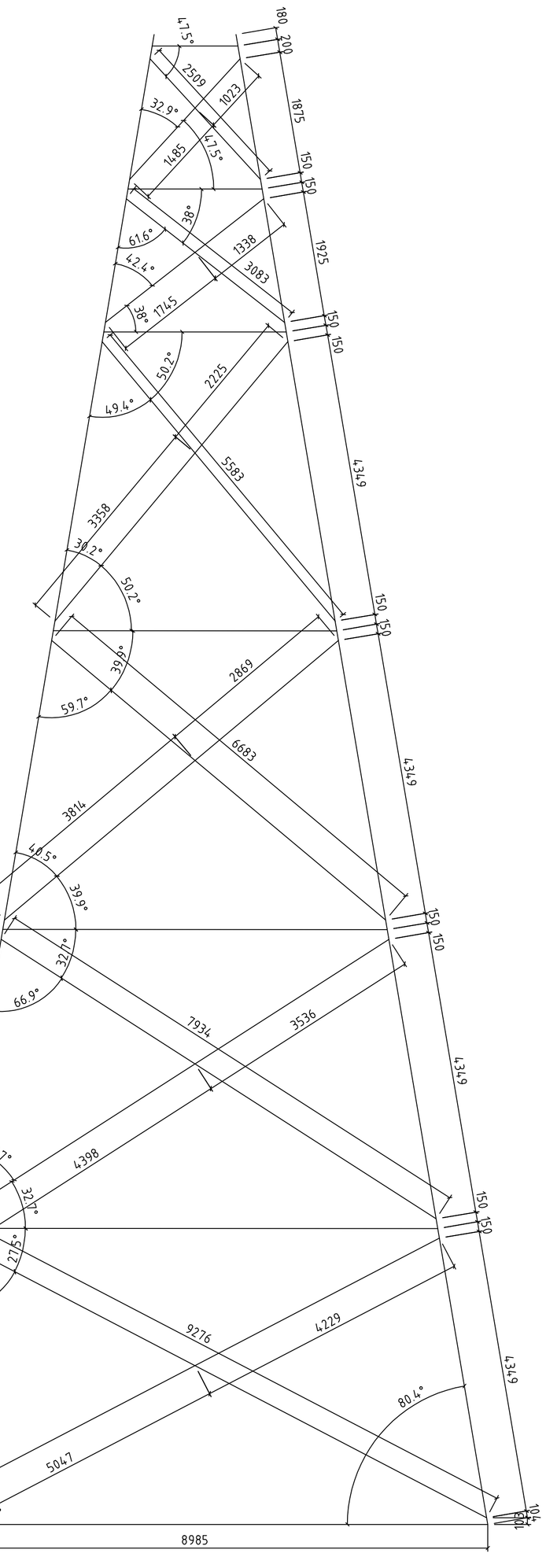

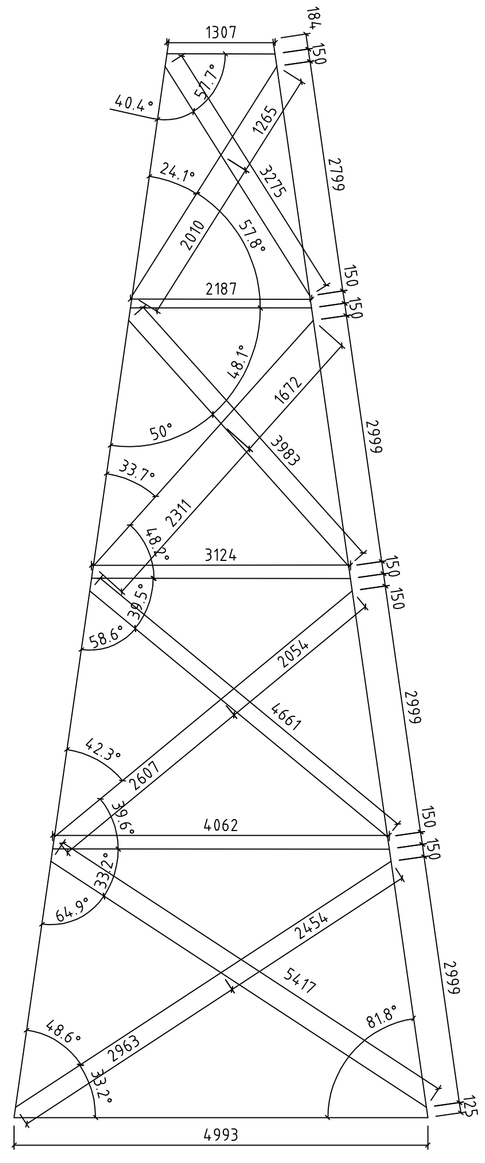

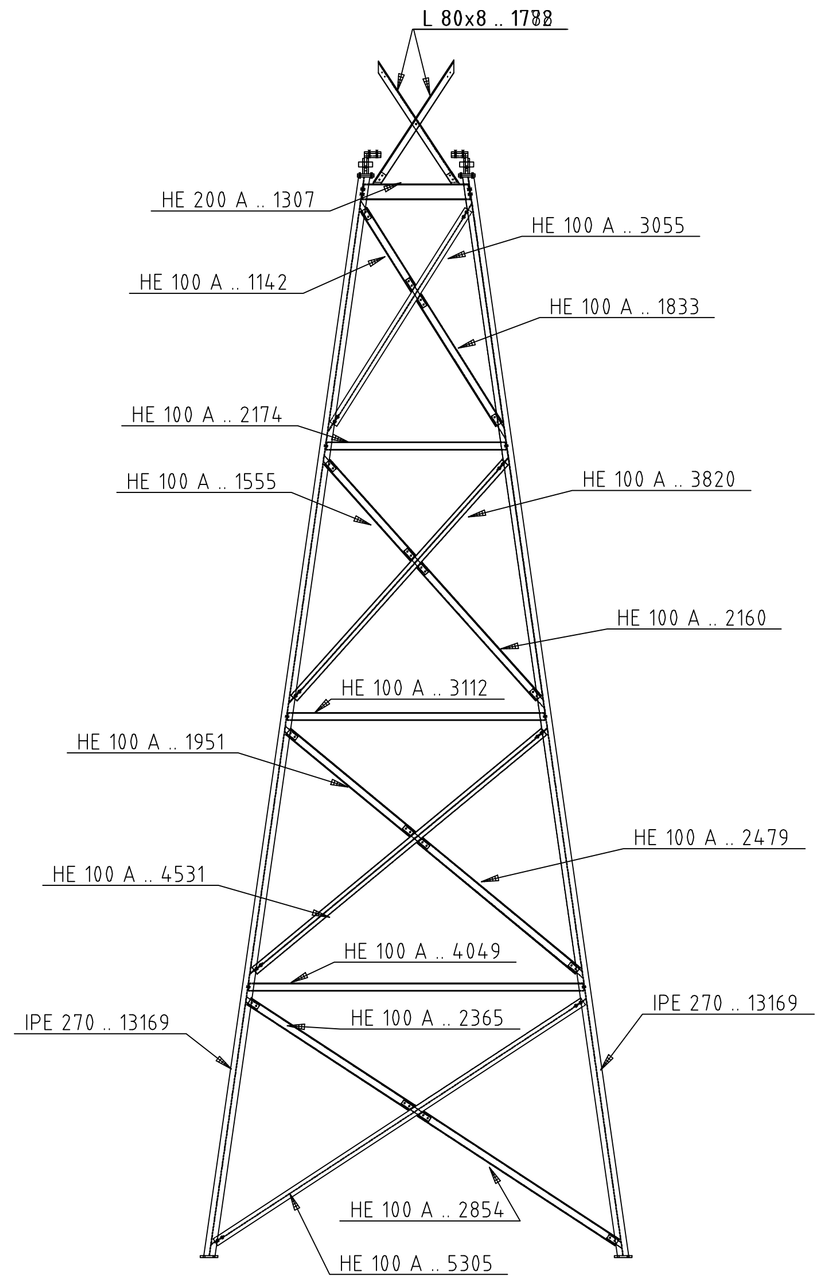

S2 von rechts; M 1:50

Pos.	Menge	Einheit	Benennung	Norm/Zng.-Nr.	Werkstoff	Bemerkung
1	2	3	4	5	6	7

Zul. Abweichung

Maßstab: 1:
Papierformat A1
Auftrags-Nr.: 01
Verwendbar für:

	Datum	Name
Bearb.	24.09.09	Glatz M.
Gepr.		
Norm		

Benennung: Übersicht Stützen
Diplomarbeit Matthias Glatz
Bandbrücke

Zeichnungsnummer: 2
Artikelnummer:
Blatt 2
Datei:
Von Bl. 2

Zust.	Änderung	Datum	Name